Wymiary 040

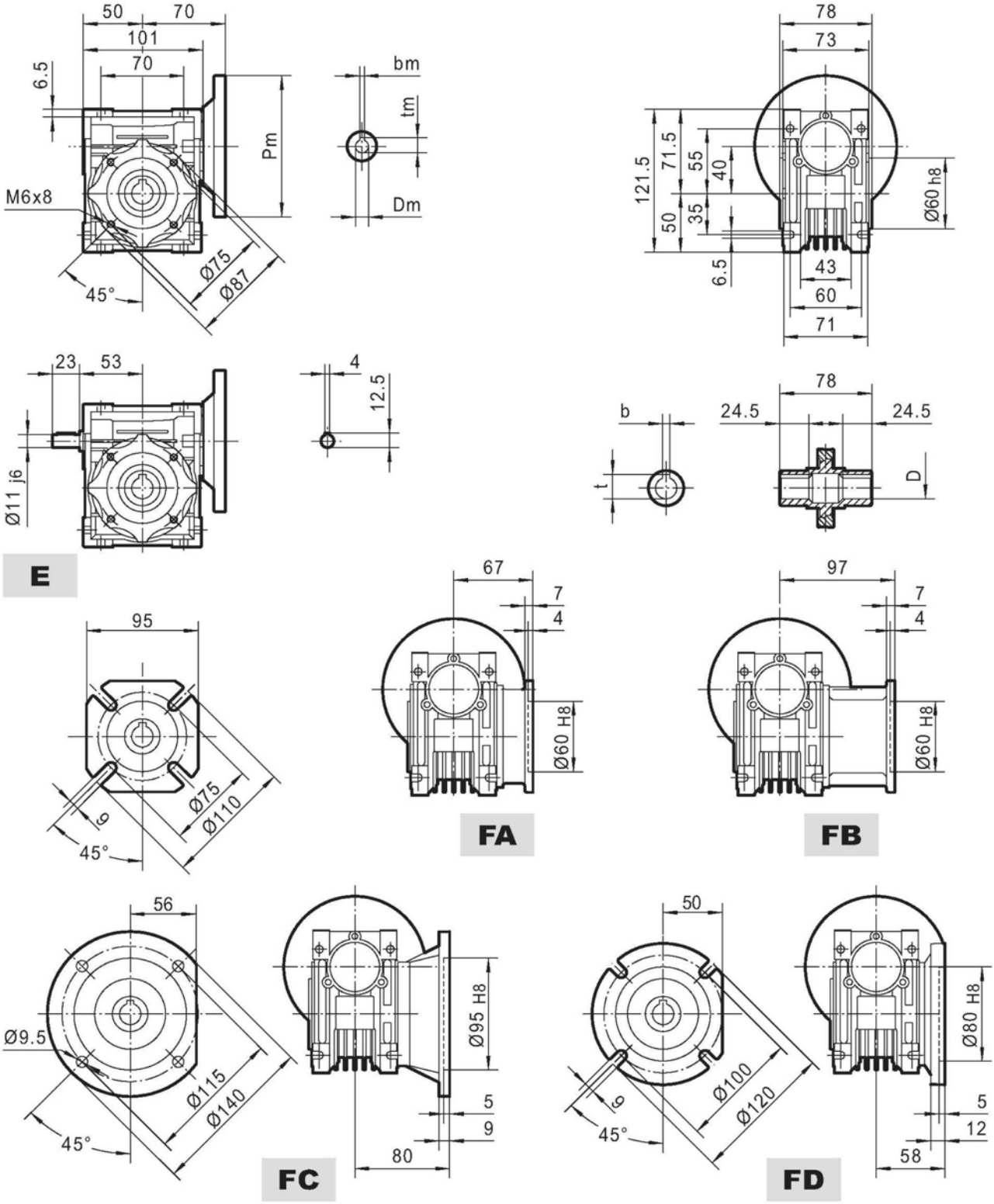

PAM IEC	P_m	D_m E8	b_m	t_m	D H8	b	t
71B5	160	14	5	16.3	18	6	20.8
63B5	140	11	4	12.8	19*	6*	21.8*
56B5	120	9	3	10.4	* - jako opcja		
71B14	105	14	5	16.3			
63B14	90	11	4	12.8			

Waga - 2,3 kg